Разрез 1-1

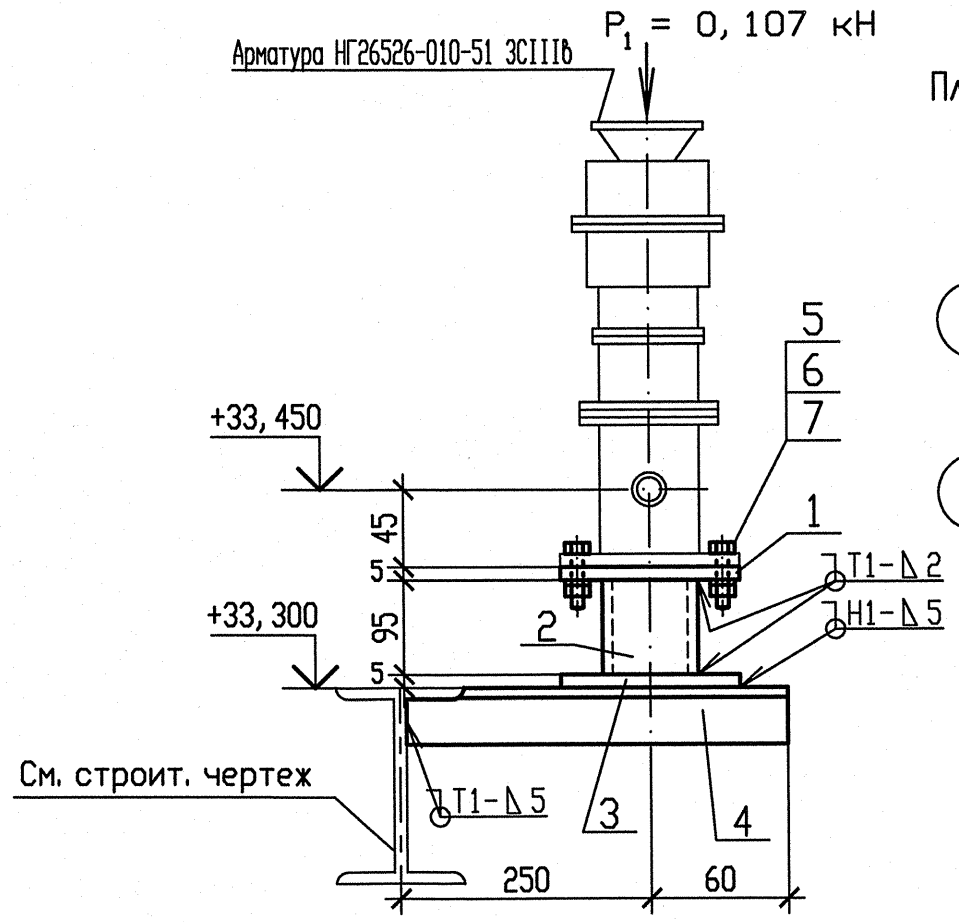

План расположения опоры 3RN22Y17

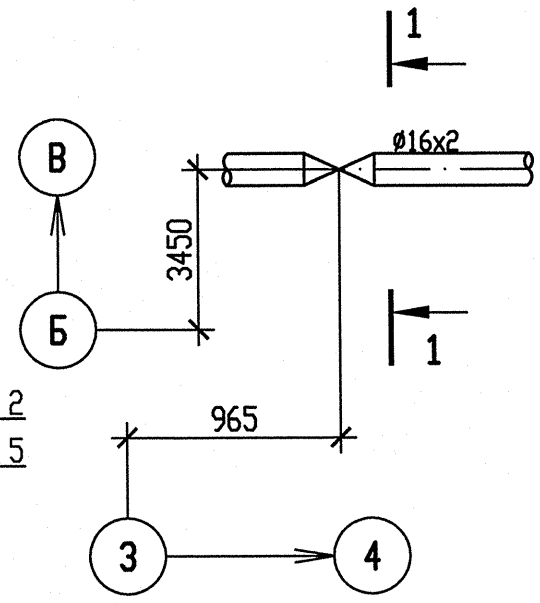

Спецификация деталей

Поз.	Обозначение	Наименование	Кол.	Материал	Масса, кг ед.	Масса, кг общ.	Примечания
1	по наст. чертежу	Лист Б-ПН 5х60х100	1	Ст3пс5-сб ГОСТ 14637-89	0,2355	0,2355	
2	ОСТ 34-42-658-84	Труба 38х2, l=95	1	20 ТУ 14-3-190-2004	0,169	0,169	
3	ГОСТ 19903-74	Лист Б-ПН 5х80х80	1	Ст3пс5-сб ГОСТ 14637-89	0,2512	0,2512	
4	ГОСТ 8509-93	Уголок Б 50х50х5 l=310	2	Ст3пс2-сб ГОСТ 535-2005	1,169	2,338	
5	ГОСТ 7798-70	Болт М10-6gх40.56.35	4	35 ГОСТ 1759.0-87	0,0358	0,1432	
6	ГОСТ 5915-70	Гайка 2М10-6Н.5.35	4	35 ГОСТ 1759.0-87	0,0121	0,0484	
7	ГОСТ 11371-78	Шайба С.10.02	4	Ст3пс ГОСТ 16523-97	0,0036	0,0144	
	ГОСТ 9467-75	Электроды		УОНИИ 13/45		-	
				Итого:		3,199	

1 Привязку опоры смотри чертеж R3.RN21.3010.012.01.00.001.
2 Сварные швы выполнить по ГОСТ 5264-80.
3 Отметка трубопровода подлежит уточнению в соответствии с уклоном трубопровода.
4 P_1 – нагрузка, равная весу трубы с водой и изоляцией.
5 Изготовить один комплект.

Деталь поз. 1

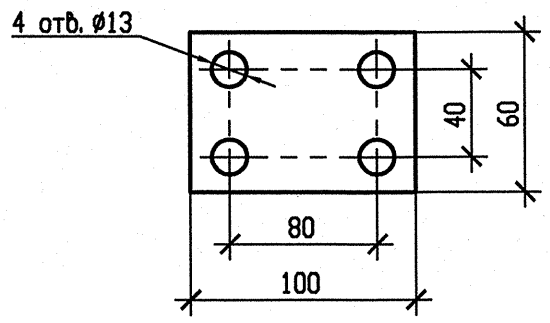

Таблица усилий и моментов на неподвижную опору

N опоры	Рабочее состояние						Холодное состояние						Сейсмические воздействия					
	Усилия, кН			Моменты, кг.м			Усилия, кг			Моменты, кг.м			Усилия, кг			Моменты, кг.м		
	Px_1	Px_2	Px_3	Mx_1	Mx_2	Mx_3	Px_1	Px_2	Px_3	Mx_1	Mx_2	Mx_3	Px_1	Px_2	Px_3	Mx_1	Mx_2	Mx_3
3RN22Y17	0,001	0,007	-0,107	0,025	0	0,001	-0,001	0,004	-0,096	0,022	0	0	0,020	0,010	0,026	0,009	0,002	0,009

АРХИВНЫЙ ЭКЗЕМПЛЯР

Изм	N уч.	Лист	N докум	Подп.	Дата
1	-	Зам.	538-12	-	-
Инженер Зк.		Терентьева			12.09
Пров. инж. Зк.		Огнева			12.09
Пров. вед. инж.		Пантюшина			12.09
И. о. нач. гр.		Филатов			12.09
Н. контр.		Краснояров			12.09

Инв. N подл. R3.00262.1.0.12 Лист 83

R3.RN21.3012.012.01.00.032

Ростовская АЭС Блок 3

Главный корпус
Машинное отделение (ДО, ЗЗТУ)
Конденсатопроводы из ПВД-6 в деаэратор

Стадия	Лист	Листов
Р	1	1

Опора неподвижная 3RN22Y17

ОАО "НИАЭП" 2012

Инв. N подл.	Подп. и дата	Взам. инв. N
R3.00262.1.0.12		

Формат А3